65 000 MAH

rombica

ВНЕШНИЙ АККУМУЛЯТОР
PRO-650 / NEO PRO-650

РУКОВОДСТВО ПОЛЬЗОВАТЕЛЯ

Благодарим Вас за покупку изделия из серии NEO. Перед эксплуатацией устройства прочтите это руководство и сохраните его для использования в дальнейшем
За любую травму или порчу имущества, вызванную несоблюдением инструкций техники безопасности, несет ответственность потребитель

ОБЩИЕ СВЕДЕНИЯ

1. Кнопка питания
2. LED индикаторы оставшегося заряда
3. DC IN, вход для зарядки аккумулятора
4. USB выходы
5. DC OUT, выход для зарядки ноутбуков
6. Выход 12V, аналог гнезда «прикуривателя»
7. LED индикаторы выбора напряжения для зарядки ноутбуков
8. Кнопка смены напряжения для зарядки ноутбуков
9. LED фонарь

СПЕЦИФИКАЦИЯ

ТИП АККУМУЛЯТОРА:	Литий-полимерный (Li-polymer)
ЕМКОСТЬ:	65 000 мАч / 240,5 Втч
ВХОД:	DC IN 15В/2А
ВЫХОДЫ:	DC OUT (OUT1): 12В/4А; 16В/4А; 19В/3.6А; 21В/3.3А (70 Ватт максимум)
	USB1 (OUT2): 5В/2.1А
	USB2 (OUT3): 5В/2.4А
	Cigar lighter output: 12В/13А (150 Ватт максимум)
LED ФОНАРЬ:	Белый свет до 2.5 Ватт, до 50 часов работы
	Красный свет до 1 Ватт, до 160 часов работы
РАЗМЕРЫ:	125 x 225 x 47 мм
ВЕС:	1270±40 г

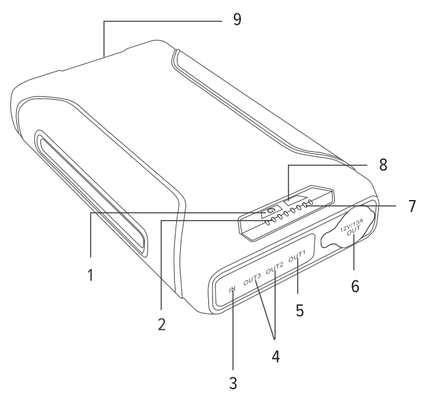

КОМПЛЕКТАЦИЯ

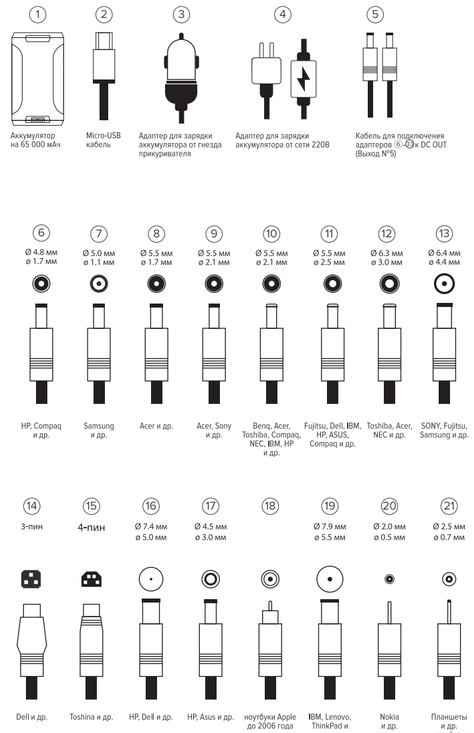

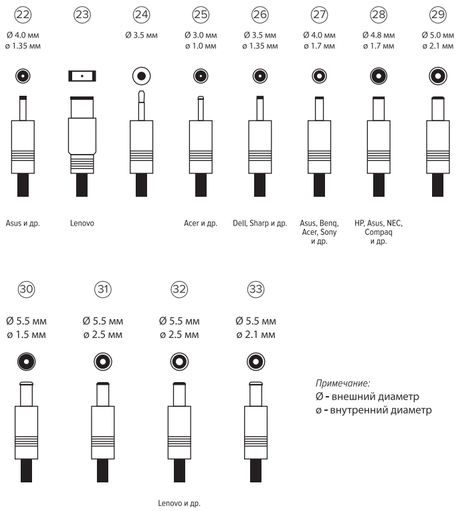

Примечание:
Ø - внешний диаметр
ø - внутренний диаметр

ЗАРЯДКА АККУМУЛЯТОРА ОТ СЕТИ 220 ВОЛЬТ

1. Отключите все подключенные устройства от аккумулятора.
2. Подключите комплектный адаптер ④ сначала к аккумулятору (вход N° 3), а после к сети 220 Вольт
3. LED индикаторы N°2 будут мигать в процессе зарядки. Когда LED индикаторы начнут гореть непрерывно – зарядка окончена

ЗАРЯДКА АККУМУЛЯТОРА ОТ БОРТОВОЙ СЕТИ АВТОМОБИЛЯ

1. Отключите все подключенные устройства от аккумулятора.
2. Перед использованием зарядного устройства убедитесь, что напряжение в бортовой сети автомобиля соответствует допустимым 12-24В
3. Подключите комплектный адаптер ③ сначала к аккумулятору (вход N° 3), а после к сети бортовой сети автомобиля (к гнезду «прикуривателя»)
4. LED индикаторы N°2 будут мигать в процессе зарядки. Когда LED индикаторы начнут гореть непрерывно – зарядка окончена

ИСПОЛЬЗОВАНИЕ АККУМУЛЯТОРА – ЗАРЯДКА ОТ ВЫХОДА 12В (ГНЕЗДО «ПРИКУРИВАТЕЛЯ»)

1. Убедитесь, что другие выходы аккумулятора не задействованы. Если происходит зарядка от других выходов, то перед использованием выхода 12В – отключите все внешние устройства от других выходов.
2. Откройте защитный клапан разъема N°6.
3. Подключите совместимый адаптер внешнего устройства к разъему N°6. Аккумулятор автоматически активирует работу разъема N°6.
4. После окончания зарядки внешнего устройства – отключите его от разъёма N°6 и закройте защитный клапан. Аккумулятор автоматически деактивирует работу разъема после отсоединения внешнего адаптера.

Примечания:
- Внешнее устройство должно быть предназначено для работы от гнезда прикуривателя автомобиля с напряжением в 12В. Пиковая мощность подключаемого устройства не должна превышать 150 Ватт (аккумулятор способен выдавать такую мощность только в течении 20 минут при полном заряде внутренних ячеек), номинальная мощность не должна превышать 100 Ватт.
- Подключение устройства к разъему N°6 не активирует остальные разъемы. Их требуется включать отдельно

ИСПОЛЬЗОВАНИЕ АККУМУЛЯТОРА – ЗАРЯДКА ОТ USB ВЫХОДОВ

1. Откройте защитный клапан разъемов N°3-5.
2. Коротко нажмите кнопку питания N°1, включившиеся LED индикаторы будут подтверждением включения устройства.
3. Подключите внешнее устройство к одному из USB выходов аккумулятора (разъемы N°4).
4. После окончания зарядки внешнего устройства – отключите его от разъема N°4 и закройте защитный клапан. Спустя короткое время после отсоединения внешнего устройства от аккумулятора - аккумулятор автоматически деактивирует работу разъемов N°4 и LED индикаторы погаснут.

ИСПОЛЬЗОВАНИЕ АККУМУЛЯТОРА – ЗАРЯДКА НОУТБУКА

1. Откройте защитный клапан разъемов N°3-5.
2. Подключите комплектный кабель ⑤ к разъему N°5. Среди комплектных адаптеров найдите совместимый с вашим ноутбуком и подключите его к свободному концу кабеля ⑤
3. Коротко нажмите кнопку питания N°1, включившиеся LED индикаторы будут подтверждением включения устройства.
4. Короткое нажатие на кнопку N°8 циклично переключает напряжение на выходе разъема N°5: 12-16-19-21В. Уточните, какое напряжение требуется вашему ноутбуку и выставите его нажатием на кнопку N°8.
5. Подключите кабель ⑤ с установленным совместимым адаптером к входу для зарядки вашего ноутбука.
6. После окончания зарядки вашего ноутбука – отключите его от разъёма N°5 и закройте защитный клапан. Спустя короткое время после отсоединения внешнего устройства от аккумулятора - аккумулятор автоматически деактивирует работу разъема N°5 и LED индикаторы погаснут.

Примечания:
- Внимание! Если напряжение вашего ноутбука отлично от 12В, 16В, 19В и 21В, то допускается использование аккумулятора для зарядки вашего ноутбука, только в случае разницы напряжений не более 0.5В и при условии, что аккумулятор в ноутбуке заряжен минимум на 20%. Если разница в напряжении более 0.5В и заряд вашего ноутбука менее 20%, то зарядка от аккумулятора недопустима! Также при наличии разницы в напряжении до 0.5В исключается возможность использования других выходов аккумулятора во избежание его перегрева.
- Не подключайте к аккумулятору ваш ноутбук, пока не выставите совместимое напряжение.
- Максимальная мощность выхода аккумулятора для зарядки ноутбуков составляет 70 Ватт. Если оригинальный блок питания для вашего ноутбука обладает большей мощностью, то допускается зарядка вашего ноутбука только в случае, если:
  1. Ноутбук выключен
  2. Ноутбук включен, но находится в режиме экономии энергопотребления, отключена дискретная видеокарта (при её наличии) и яркость экрана снижена. В противном случае, например, при запуске ресурсоемкой игры на ноутбуке - ноутбук может попытаться забрать больше 70 Ватт с выхода аккумулятора, что приведет к его автоматическому отключению.
- Если аккумулятор автоматически отключается во время подключения к работающему ноутбуку, то значит, что ноутбук потребляет более 70 Ватт. Снизите энергопотребление на ноутбуке путем закрытия ресурсоемких приложений, снижения яркости экрана и отключения дискретной видеокарты (при её наличии). Если же описанные выше действия не помогают, то производите зарядку ноутбука в выключенном состоянии

ОДНОВРЕМЕННОЕ ИСПОЛЬЗОВАНИЕ ВЫХОДОВ АККУМУЛЯТОРА

Аккумулятор обладает четырьмя выходами для зарядки различных устройств. Однако не допускается одновременное использование выхода 12 Вольт (выход 6) с какими-либо другими выходами.Допускается одновременное использование только USB выходов и выхода для зарядки ноутбуков (выход 5)

АВАРИЙНОЕ ОТКЛЮЧЕНИЕ АККУМУЛЯТОРА

В случае, если вами были нарушены правила данной инструкции или подключаемое к аккумулятору устройство работает некорректно, то аккумулятор произведен аварийное автоматическое отключение питания. В этом случае, следует:
1. Произвести внешний осмотр изделия на предмет повреждений или запаха гари. Если устройство имеет внешние повреждения или присутствует сильный запах гари – дальнейшая его эксплуатация исключена.
2. Убедиться, что условия эксплуатации соответствуют допустимым. Если они не соответствуют, то следует привезти их к допустимым. Если их невозможно соблюсти, то следует прекратить использование аккумулятора
3. Убедиться, что подключаемое к аккумулятору внешнее устройства исправно. Если оно не исправно, то не подключать более его к аккумулятору.
4. Подождать минимум 10 минут. В случае сильного нагрева аккумулятора, время ожидания должно быть увеличено до тех пор, пока температура аккумулятора не станет комнатной, либо в пределах 5-35 °C
5. Произвести повторное подключение устройства

ПРОВЕРКА УРОВНЯ ЗАРЯДА АККУМУЛЯТОРА

Нажмите кнопку питания чтобы проверить уровень заряда. В процессе зарядки аккумулятора и зарядки персональных устройств от аккумулятора LED индикаторы отображают состояние заряда (за исключением выхода 12В N°6)
Состояние заряда:

LED подсветка	Емкость заряда
○○○○	0-5%
●○○○	5-25%
●●○○	25-50%
●●●○	50-75%
●●●●	75-100%

○ - LED индикатор выключен ● - LED индикатор включен

ИСПОЛЬЗОВАНИЕ LED ФОНАРЯ

Белый свет
Дважды быстро нажмите кнопку питания N°1 для включения режима «Белый свет». Повторное короткое нажатие кнопки питания N°1 активирует режим стробоскопа. Последующее короткое нажатие кнопки питания N°1 выключит фонарь. Для пропуска режима стробоскопа после включения фонаря в режиме «Белый свет» - дважды быстро нажмите кнопку питания N°1.
Красный свет
Если аккумулятор выключен – включите его. Нажмите и держите кнопку питания N°1 до тех пор, пока не включится LED фонарь в режиме «Красный свет». Последующее короткое нажатие на кнопку питания N°1 активирует режим стробоскопа. Повторное короткое нажатие кнопки питания N°1 выключит фонарь. Для пропуска режима стробоскопа после включения фонаря в режиме «Красный свет» - нажмите и держите кнопку питания N°1 до тех пор, пока фонарь не погаснет
Примечание:
Во время работы LED фонаря в режиме стробоскопа, не направляйте его в свои или чужие глаза.

ГАРАНТИЯ

Срок гарантии 12 месяцев. На комплектующие гарантия не распространяется

ТЕХНИЧЕСКИЕ ХАРАКТЕРИСТИКИ И ВНЕШНИЙ ВИД МОГУТ БЫТЬ ИЗМЕНЕНЫ БЕЗ ПРЕДВАРИТЕЛЬНОГО УВЕДОМЛЕНИЯ

Не утилизируйте электрические устройства в неотсортированные городские отходы, используйте отдельные пункты сбора отходов. Обратитесь к местным органам власти за информацией, касающейся доступных систем сбора отходов. Если электронные устройства выбрасываются на городскую свалку, вредные вещества могут попасть в подземные воды и в пищевую цепь, нанося вред здоровью и благополучию

УСЛОВИЯ ХРАНЕНИЯ

Храните в сухом, хорошо проветриваемом помещении, вдали от нагревательных приборов и прямых солнечных лучей.
Храните устройство в недоступном для детей месте. Не кусайте и не облизывайте устройство, это может привести к повреждению или взрыву устройства. Данное устройство не должно использоваться маленькими детьми или лицами с ограниченными возможностями без наблюдения ответственного лица, гарантирующего безопасное использование устройства. Следите за маленькими детьми, чтобы они не играли с устройством. Если предполагается длительное хранение устройства без использования – рекомендуется оставлять его заряженным на 50%.

ИНСТРУКЦИИ ПО ТЕХНИКЕ БЕЗОПАСТНОСТИ И УСЛОВИЯ ХРАНЕНИЯ

1. Внимательно изучите всю инструкцию, включая примечания, перед стартом эксплуатации
2. Полностью зарядите аккумулятор перед первым использованием в течении 20 часов. Новый аккумулятор требует 2-3 цикла полного заряда-разряда для достижения максимальной емкости.
3. Перед подзарядкой аккумулятора, убедитесь, что вы используете оригинальное зарядное устройство из комплекта
4. Если устройство не используется в течение длительного времени, проводите полный цикл разряда-заряда один раз в месяц после проверки состояния аккумулятора.
5. Всегда после завершения использования аккумулятора, отсоединяйте внешние устройства от аккумулятора и закрывайте защитные клапаны
6. Стандартный ресурс аккумулятора составляет 500 циклов заряда-разряда. После превышения 500 циклов эффективная емкость аккумулятора может снижаться.
7. При использовании USB выходов, убедитесь, что вы используете стандартный кабель соответствующей спецификации. Если подключаемое к аккумулятору устройство заряжается с помощью кабеля отличного от micro-USB / mini-USB и не является оригинальным кабелем, произведённым той же компанией, что и подключаемое устройство – перед подключением этого кабеля к аккумулятору убедитесь в его работоспособности с помощь зарядного устройства «USB-сеть» (в комплект не входит). Использование не соответствующего кабеля может привести к повреждению устройства.
8. При отключении кабеля и адаптеров никогда не тяните за шнур, держитесь за штекер.
9. Не храните и не заряжайте аккумулятор рядом с источниками тепла и легковоспламеняющимися предметами, при повышенной или пониженной температуре. Зарядка может производиться только под наблюдением взрослого. Рекомендуется использовать устройство при температуре от 5 до 35 °C. Использование аккумулятора при более низких или высоких температурах может привезти к повреждению изделия
10. Не подвергайте аккумулятор ударам и механическим воздействиям. Не пытайтесь самостоятельно разбирать, ремонтировать и модифицировать устройство. Любые изменения в его конструкции влекут за собой прекращение действия гарантии производителя. Если устройству требуется обслуживание, обратитесь в сервисный центр.
11. Аккумулятор следует защищать от сырости, дождя, пыли и грязи. Не допускайте попадания влаги в устройство, не погружайте его в жидкость
12. Нельзя подвергать аккумулятор продолжительному воздействию прямых солнечных лучей (на приборной панели автомобиля, на подоконнике и т.д.)
13. Храните в сухом, хорошо проветриваемом помещении, вдали от нагревательных приборов и прямых солнечных лучей. Храните устройство в недоступном для детей месте. Не кусайте и не облизывайте устройство, это может привести к повреждению или взрыву устройства. Данное устройство не должно использоваться маленькими детьми или лицами с ограниченными возможностями без наблюдения ответственного лица, гарантирующего безопасное использование устройства. Следите за маленькими детьми, чтобы они не играли с устройством. Если предполагается длительное хранение устройства без использования – рекомендуется оставлять его заряженным на 50%.
14. Не вставляйте посторонние предметы в разъемы аккумулятора, не допускайте соприкосновения аккумулятора с металлическими предметами, это может вызвать замыкание контактов аккумулятора и привести к нарушению его работы
15. Используйте для очистки сухую мягкую безворсовую ткань. Запрещается использовать для этой цели какие-либо моющие или чистящие жидкости
16. Не заряжайте при помощи аккумулятора устройства, не предназначенные для зарядки от имеющихся разъемов в аккумуляторе. Всегда проверяйте спецификацию подключаемого устройства до подключения к аккумулятору и подключайте только в случае её соответствия параметрам разъемов.
17. При возникновении короткого замыкания или превышения допустимой мощности аккумулятор автоматически отключится. Отсоедините от аккумулятора все устройства и подключите повторно согласно правилам данной инструкции
18. Аккумулятор не предназначен для использования в коммерческих целях
19. Чтобы гарантировать достаточную вентиляцию и нормальную работу устройства, никогда не накрывайте работающее устройство тканью или другим материалом, так как недостаточная вентиляция может вызвать перегрев и/или сокращение срока службы изделия

Назначение товара: внешний перезаряжаемый аккумулятор. Устройство не предназначено для использования в коммерческих целях. Используется для зарядки внешних устройств от USB выхода изделия.
Изделие содержит встроенный аккумулятор. Перед транспортировкой обратитесь к местным органам власти / перевозчику для уточнения правил и условий перевозки.
Торговая марка: Rombica
Изготовитель: Ромбика Приват Лимитед
Юридический адрес: 10, Ансон Роад, #29-05A, Интернэшнл Плаза, Сингапур
Адрес пр-ва: Шеньжень Фуденг Технолоджи Ко Лтд, 4Ф, Билдинг 1, Силинг Роад, Гаофенг Комьюнити, Лунхуа Нью Дистрикт, Шеньжень, Китай
Импортер: ООО «ОнЛайн Трейд» г. Москва Ленинградский пр-т д.80, корпус 17. +7 (495) 225-95-22
Уполномоченная организация: ООО "Ромбика", РФ, г Москва, ул Ленинская Слобода д19, офис 41х1Д, service@rombica.ru
Произведено: Китай. info@rombica.ru. Техническая поддержка – support@rombica.ru
Дата производства товара определяется по серийному номеру товара: четвертый и пятый символы серийного номера обозначают месяц производства, шестой и седьмой символы – год производства соответственно. Серийный номер нанесен на упаковку.
Аккумулятор соответствует требованиям:
ГОСТ 12.2.007.12-88. ГОСТ Р МЭК 62133-2004; ГОСТ Р МЭК 61960-2007 пп. 5.3, 7.1, 7.2, 7.6.

Комплектное зарядное устройство от сети 220В соответствует требованиям ТР ТС 004/2011 и ТР ТС 020/2011
Комплектное зарядное устройство от бортовой сети автомобиля 12-24В соответствует требованиям ТР ТС 020/2011

ГАРАНТИЙНЫЙ ТАЛОН

УСЛОВИЯ ГАРАНТИЙНЫХ ОБЯЗАТЕЛЬСТВ

1. Гарантийные обязательства распространяются на изделия, приобретенные в РФ
2. Гарантийные обязательства не распространяются на принадлежности, входящие в комплектность товара, если их замена не связана с разборкой изделия: элементы питания, кабели, переходники, адаптеры, чехлы, ремни, документацию
3. Изготовитель не несет гарантийные обязательства в следующих случаях: если изделие использовалось для осуществления предпринимательской деятельности, а так же в иных целях, не соответствующих его прямому назначению; нарушения правил и условий эксплуатации, установки изделия, изложенных в *Руководстве Пользователя* и другой документации; если изделие имеет следы попыток неквалифицированного ремонта; если дефект вызван изменением конструкции или схемы изделия, подключением внешних устройств, не предусмотренных изготовителем; если обнаружены механические повреждения, возникшие после передачи изделия потребителю; повреждения, вызванные воздействием влаги, высоких или низких температур, коррозией, окислением, попаданием внутрь изделия посторонних предметов, веществ, жидкостей, насекомых или животных
4. Производитель не несет ответственность за возможный вред изделия, прямо или косвенного нанесенный людям, домашним животным, имуществу в случае, если это произошло в результате несоблюдения правил и условий эксплуатации, установки изделия; умышленных или неосторожных действий покупателя (потребителя) и/или третьих лиц. Также, не несет ответственность за возможный вред, прямо или косвенно нанесенный изделием соответствующего назначения, в результате потери, повреждения или изменения данных и информации

Печать продавца

Изделие

Модель

Дата продажи

Серийный номер

Настоящим утверждаю проверку работоспособности и покупку полностью исправного изделия, указанного выше, в полной комплектации с инструкцией по эксплуатации на русском языке. Изделие осмотрено и проверено в моем присутствии, видимых повреждений не имеет. Со всеми техническими характеристиками, функциональными возможностями и правилами эксплуатации ознакомлен(а).
С нижеизложенными условиями гарантии согласен(а)

ФИО Покупателя, подпись

ОБЛАСТЬ ДЕЙСТВИЯ ГАРАНТИИ – РОССИЙСКАЯ ФЕДЕРАЦИЯ
СРОК ГАРАНТИИ – 12 МЕСЯЦЕВ С ДАТЫ ПРОДАЖИ
СРОК СЛУЖБЫ – 24 МЕСЯЦА
При невозможности достоверно установить дату продажи, срок гарантии исчисляется с даты изготовления изделия и составляет 18 месяцев. Дата производства товара определяется по серийному номеру товара, четвертая и пятая цифры серийного номера обозначают месяц производства, шестая и седьмая цифры серийного номера обозначают год производства, соответственно.Серийный номер нанесен на упаковку и устройство.

Информацию по работе технической службы и гарантийным вопросам можно узнать по электронной почте: **support@rombica.ru**. Полный список адресов технических центров Производителя, уполномоченных осуществлять сервисное обслуживание, представлен на сайте: **www.rombica.ru**

СВЕДЕНИЯ О РЕМОНТАХ

№	дата	код ремонта	сервис	мастер	клиент